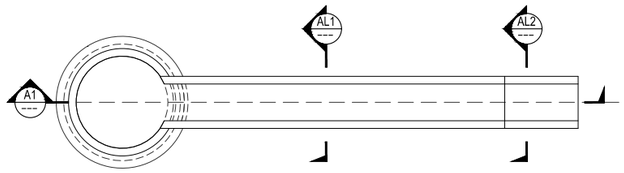

PLANTA DE MODULO DE SALIDA, DESDE BUZON
ESC. 1/200

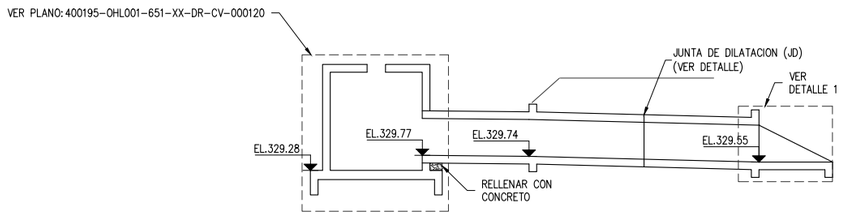

SECCION A1 DE MODULO DE SALIDA, DESDE BUZON
ESC. 1/200

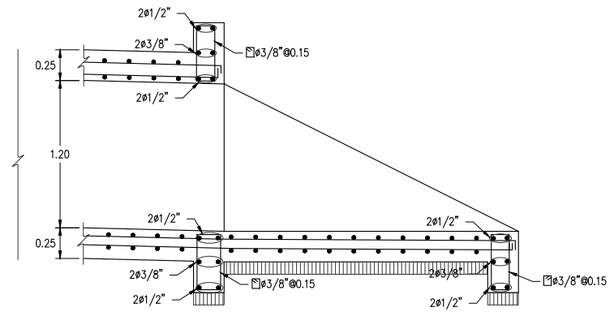

DETALLE 1
ESC. 1/50

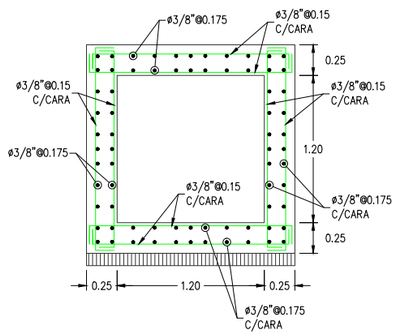

SECCION AL1
ESC. 1/50

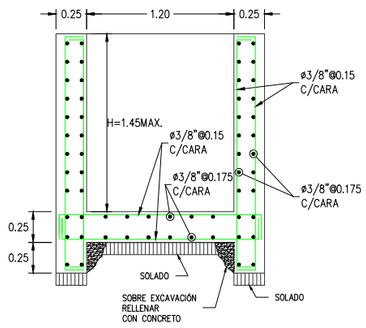

SECCION AL2
ESC. 1/50

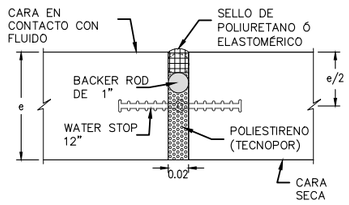

JUNTA DE DILATACIÓN (JD)
ESC. 1/7.5

GANCHOS DE LOS ESTRIBOS

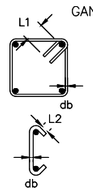

Ø	L1(mm)	L2(mm)	r(mm)
3/8"	80	80	29
1/2"	105	105	39
5/8"	130	130	48
3/4"	155	155	58
1"	205	205	77

NOTA:
ESTAS DISTANCIAS SON LAS
MÍNIMAS PERMITIDAS.

ESPECIFICACIONES TÉCNICAS

1. SOLADO:
– CONCRETO f'c = 100 kg/cm2
2. SUB–ZAPATA:
– CONCRETO f'c = 140 kg/cm2 + 30% PIEDRA TAMAÑO MÁX. 0.25
3. CIMENTACION Y LOSA
– CONCRETO f'c = 280 kg/cm2
– ACERO DE REFUERZO (ASTM A–615 GRADO 60): fy = 4200 kg/cm2
4. RECUBRIMIENTOS LIBRES :
EXCEPTO SE INDIQUE EN EL PLANO, SE UTILIZARÁ LOS SIGUIENTES:
– CONCRETO COLADO CONTRA EL SUELO Y EXPUESTO
PERMANENTE A EL 7.5 cm
– CONCRETO EN CONTACTO PERMANENTE
CON EL SUELO O LA INTERPERIE 5.0 cm
5. SOBRE CARGA:
PARA ALCANTARILLA: h RELLENO= 2.35m
6. CIMENTACIÓN:
– CAPACIDAD PORTANTE Y PROFUNDIDAD DE DESPLANTE,
ACORDE AL ESTUDIO DE SUELOS.

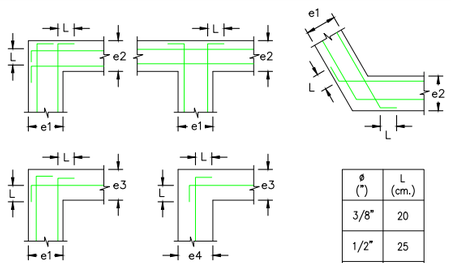

ø (")	L (cm.)
3/8"	20
1/2"	25
5/8"	30

DETALLE DE ENCUENTRO CON MUROS
(VISTA EN PLANTA)

* SOLO SE MUESTRA REFUERZO HORIZONTAL, PARA REFUERZO VERTICAL VER DETALLE EN SECCIÓN DE MURO

TRASLAPE "E" PARA LOSAS, MUROS Y CIMENTACIÓN

NOTAS:

1. NO EMPALMAR MÁS DEL 50% DEL ÁREA TOTAL EN UNA SECCIÓN.
2. EN CASO DE EXCEDER DEL PORCENTAJE ESPECIFICADO, AUMENTAR LA LONGITUD DE EMPALME EN UN 30% O CONSULTAR AL PROYECTISTA.

VALORES DE "E" (mm)

F'c Kg/cm2	210	280	350
Refuerzo / ø	RS	RS	RS
3/8"	450	450	450
1/2"	650	550	500
5/8"	750	650	600
3/4"	900	800	715
1"	1500	1300	1150

RS = REFUERZO

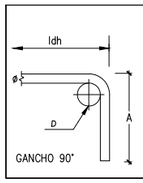

#	ø	D (cm.)	A (cm.)	ldh (cm.)
3	3/8"	6	20	25
4	1/2"	7.5	25	30
5	5/8"	10	30	35
6	3/4"	11.5	35	45
8	1"	15.5	40	60

NOTA:
1– F'C= 280 kg/cm2 (MÍNIMO)
2– RELACIÓN AGUA/CEMENTO A/C NO MÁS DE A/C=0.45
3– h: ALTURA DE SOLADO h=0.10m
4– REFUERZO QUE LLEGA A HUECOS SE DEBERÁ CORTAR Y DOBLAR UNA LONGITUD "LE" VERTICALMENTE EN EL EXTREMO; DONDE LE=E–0.10 (E:ESPESOR DEL ELEMENTO)
5– SOBREXCAVACIÓN RELLENAR CON CONCRETO
6– SE DEBERÁ TOMAR EN CUENTA TODAS LAS RECOMENDACIONES SEÑALADAS EN LOS ESTUDIOS GEOLÓGICO–GEOTÉCNICO E HIDRÁULICO–HIDROLÓGICO.
7– ADEMÁS DE LA INFORMACIÓN CONTENIDAS EN TODOS LOS PLANOS, SE DEBE REVISAR LO INDICADO EN LOS CORRESPONDIENTES INFORMES Y ESPECIFICACIONES TÉCNICAS DE LA INGENIERÍA DE DETALLE.

UBICACIÓN

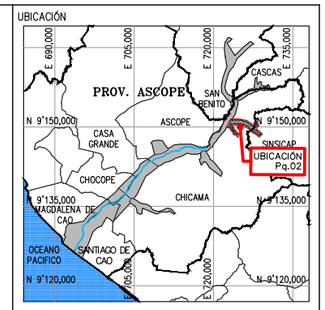

ESCALA GRAFICA

LEYENDA
SISTEMA DE PROYECCIÓN:
UNIVERSAL TRANSVERSAL MERCATOR (UTM) , ZONA 17 SUR
DATUM : SISTEMA GEODESICO MUNDIAL (WGS 84)
FUENTE : EQUIPO TÉCNICO

REV Nº	FECHA	DESCRIPCION DE LA REVISION	REV.	DIR.
.	.	.	.	.
.	.	.	.	.
.	.	.	.	.
.	.	.	.	.
R00	08.2023	EMITIDO REV. Y COMENTARIO	J.O.	R.E.

	FECHA	FIRMA
DISEÑO : ALBERTO PRIETO	15.08.2023	Alberta Prieto T. Ing. Caminos, Canales y Puertos CIP 2791.1
DIBUJO : ROGER ROSILLO	15.08.2023	Roger Rosillo L. Tecnico CAD
REVISION : ALBERTO PRIETO	15.08.2023	Alberta Prieto T. Ing. Caminos, Canales y Puertos CIP 2791.1
APROBACION : ING. JOSE LUIS OBLITAS	15.08.2023	
DIRECTOR DE PROYECTO : ING. RICARDO A. ECHEGARAY N.	15.08.2023	

OHLA Perú
inypsa
PERÚ Presidencia del Consejo de Ministros
RECONSTRUCCIÓN CON CAMBIOS

SOLUCIONES INTEGRALES
ENTREGA DE LAS DEFENSAS
RIBEREÑAS RÍO CHICAMA
Y RÍO VIRÚ (PAQUETE 9R-06)
PROYECTO 4 - CUI 2509625

PAQUETE 02 - QUEBRADA PAMPA HERMOSA QUIRRIPANO / PAMPAS DE JAGUEY

PLANO
ALCANTARILLA PH–AL–1
PLANO DE DETALLES
ESTRUCTURAS

ESPECIALIDAD :
CIVIL

USO :
651–DIQUES TRANSVERSALES–2

ZONA :
CHICAMA–ASCOPE–LA LIBERTAD

ESCALA :	FECHA :	REV :
INDICADA	15.08.2023	R00

CODIGO DEL PLANO :
400195–OHL001–651–XX–DR–CV–000119

RECONSTRUCCIÓN CONCIPERU
REVISIÓN DE DOCUMENTOS TÉCNICOS
☐ A- ACEPTADO
☐ B- ACEPTADO CON COMENTARIOS
☐ C- RECHAZADO
FIRMA FECHA